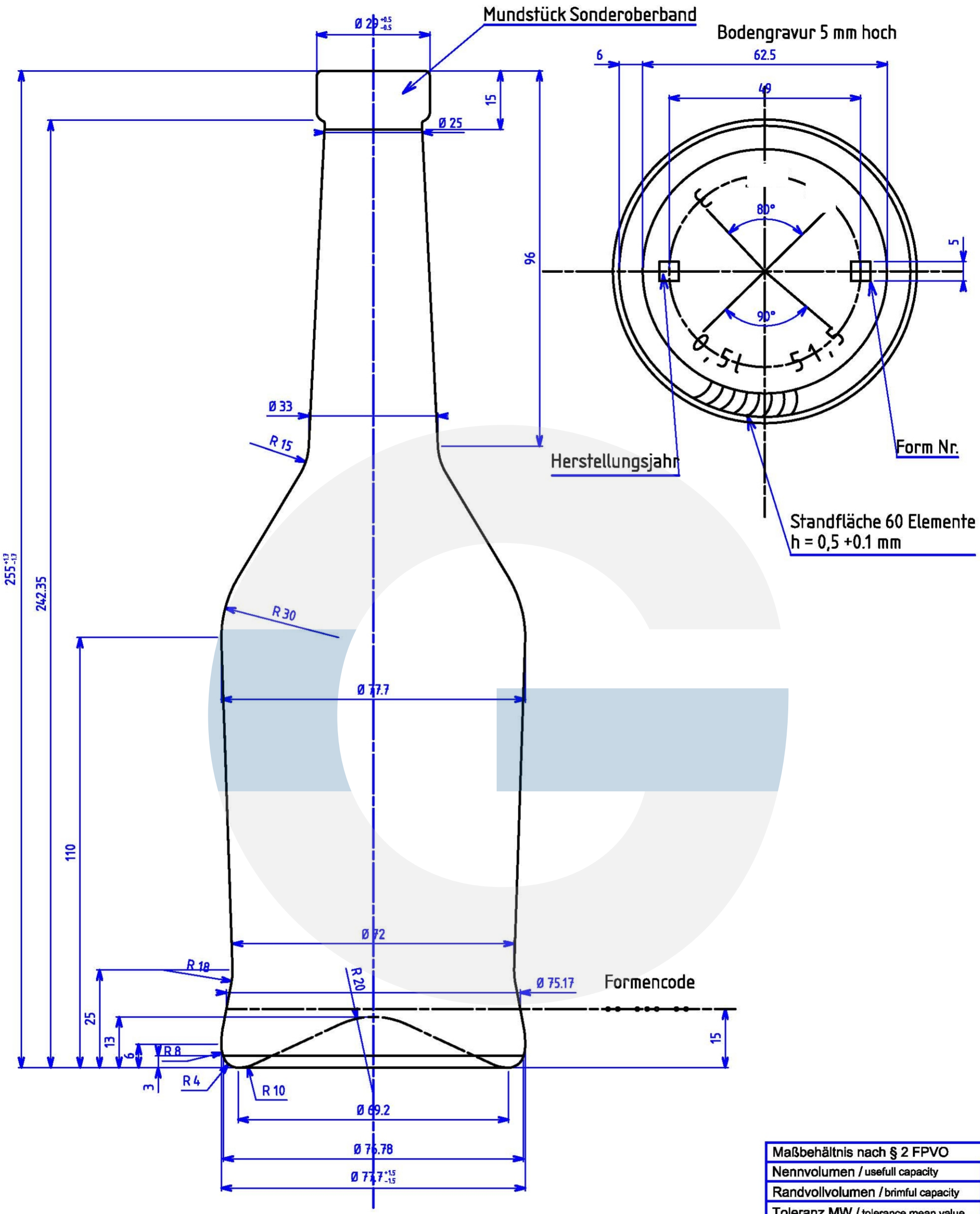

Maßbehältnis nach § 2 FPVO		
Nennvolumen / usefull capacity		500 ml
Randvollvolumen / brimful capacity		515+/-10
Toleranz MW / tolerance mean value		
Toleranz EW / tolerance single value		
Farbe / colour		
Thermoschock-Prüfung/ thermal shock fest		
Gewicht / weight		ca.365 g
Erzeugnisgruppe		
gezeichnet	27.10.2005	Franke
geprüft		

Für diese Zeichnung behalten wir uns alle Rechte vor. Ohne unsere ausdrückliche vorherige Genehmigung darf sie weder vervielfältigt noch Dritten zuggänglich gemacht werden. Sie darf auch durch den Empfänger oder Dritte nicht in anderer Weise mißbräuchlich verwertet werden

CENTERGLASSLINE

	Änderung	Datum	Name
a			
b			
c			
d			
e			

Benennung	Maßstab	Zeichnungs - Nr.
Napoleon - Flasche 0.5 l Art. Nr. 514	1 : 1	AE 0010-00